ГРАФИЧКИ ПРИЛОЗИ

АРХИТЕКТУРА

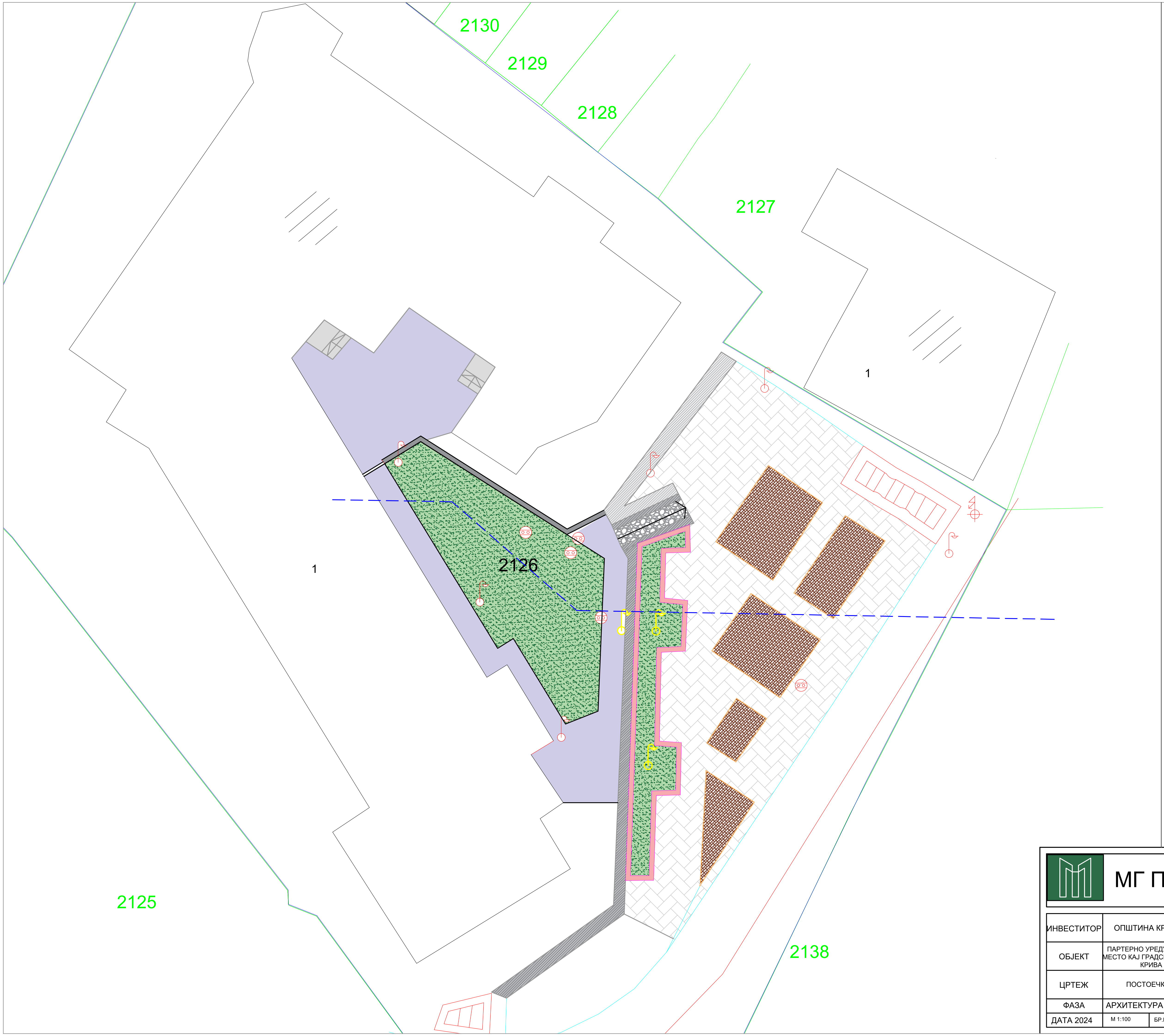

ЛЕГЕНДА:

- Бетонска подлога (се отстранува)
- Трева
- Парапет од жардињера бекатон елементи
- Бетонска капа на камен ѕид
- Камен а обработка - скали
- Камен а обработка - скали
- Земја - урбана опрема
- Бетонски парапет со ограда (се отстранува)
- Канделабри кои се отстрануваат

МГ ПРОЕКТ ДООЕЛ СКОПЈЕ

ИНВЕСТИТОР	ОПШТИНА КРИВА ПАЛАНКА	
ОБЈЕКТ	ПАРТЕРНО УРЕДУВАЊЕ НА ДВОРНО МЕСТО КАЈ ГРАДСКИ МУЗЕЈ, ОПШТИНА КРИВА ПАЛАНКА	
ЦРТЕЖ	ПОСТОЕЧКА СОСТОЈБА	
ФАЗА	АРХИТЕКТУРА	1
ДАТА 2024	М 1:100	БР.НА ЦРТЕЖ

ОСНОВЕН ПРОЕКТ	ПРОЕКТАНТИ	
	ОДГОВОРЕН ПРОЕКТАНТ миа: К.ПАВЛЕСКА	А
СОРАБОТНИЦИ		
ТЕХ.БР.	ОП - 79/24	

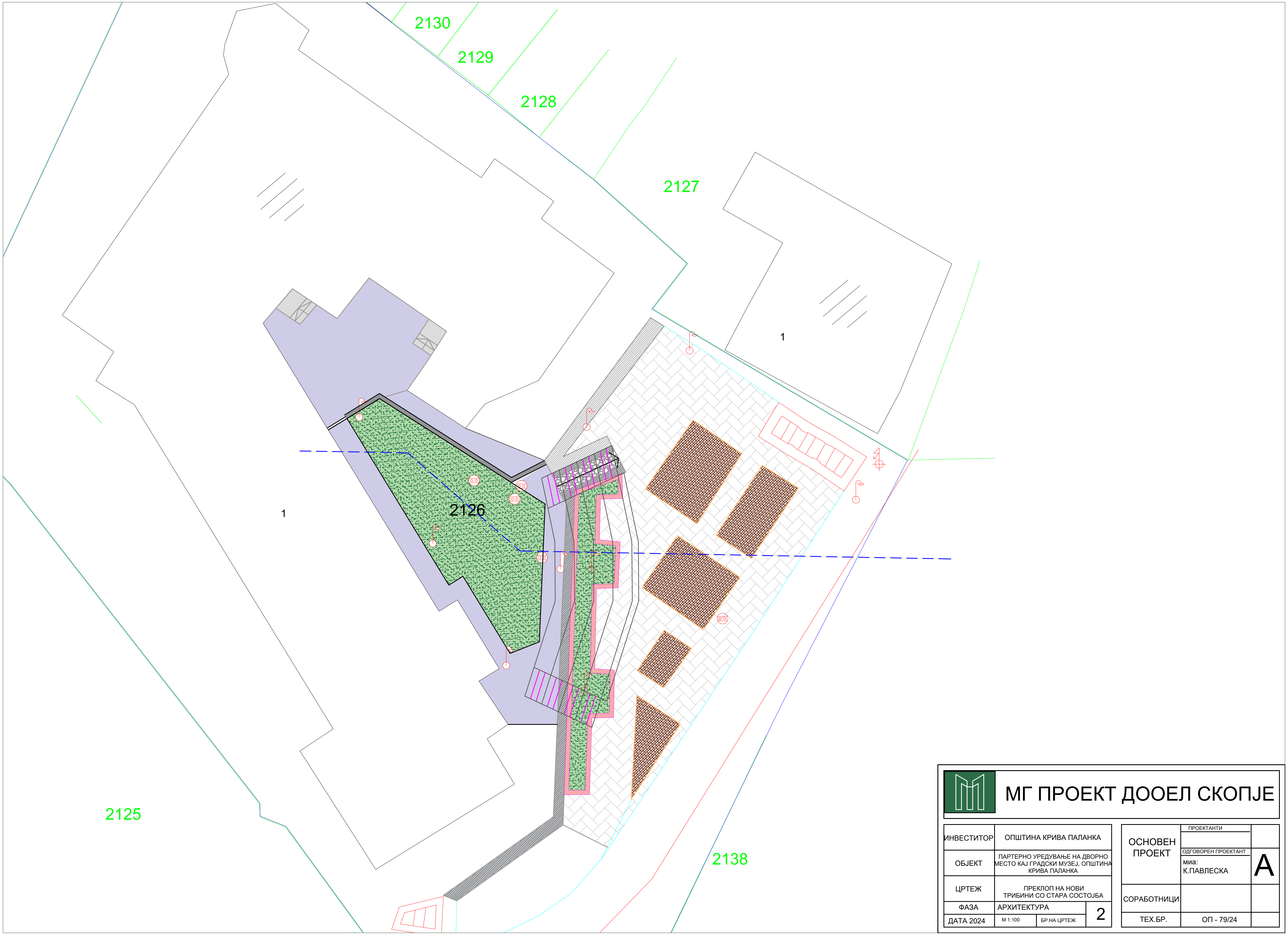

МГ ПРОЕКТ ДООЕЛ СКОПЈЕ

ИНВЕСТИТОР	ОПШТИНА КРИВА ПАЛАНКА	
ОБЈЕКТ	ПАРТЕРНО УРЕДУВАЊЕ НА ДВОРНО МЕСТО КАЈ ГРАДСКИ МУЗЕЈ, ОПШТИНА КРИВА ПАЛАНКА	
ЦРТЕЖ	ПРЕКЛОП НА НОВИ ТРИБИНИ СО СТАРА СОСТОЈБА	
ФАЗА	АРХИТЕКТУРА	2
ДАТА 2024	М 1:100	БР.НА ЦРТЕЖ

ОСНОВЕН ПРОЕКТ	ПРОЕКТАНТИ	
	ОДГОВОРЕН ПРОЕКТАНТ миа: К.ПАВЛЕСКА	А
СОРАБОТНИЦИ		
ТЕХ.БР.	ОП - 79/24	

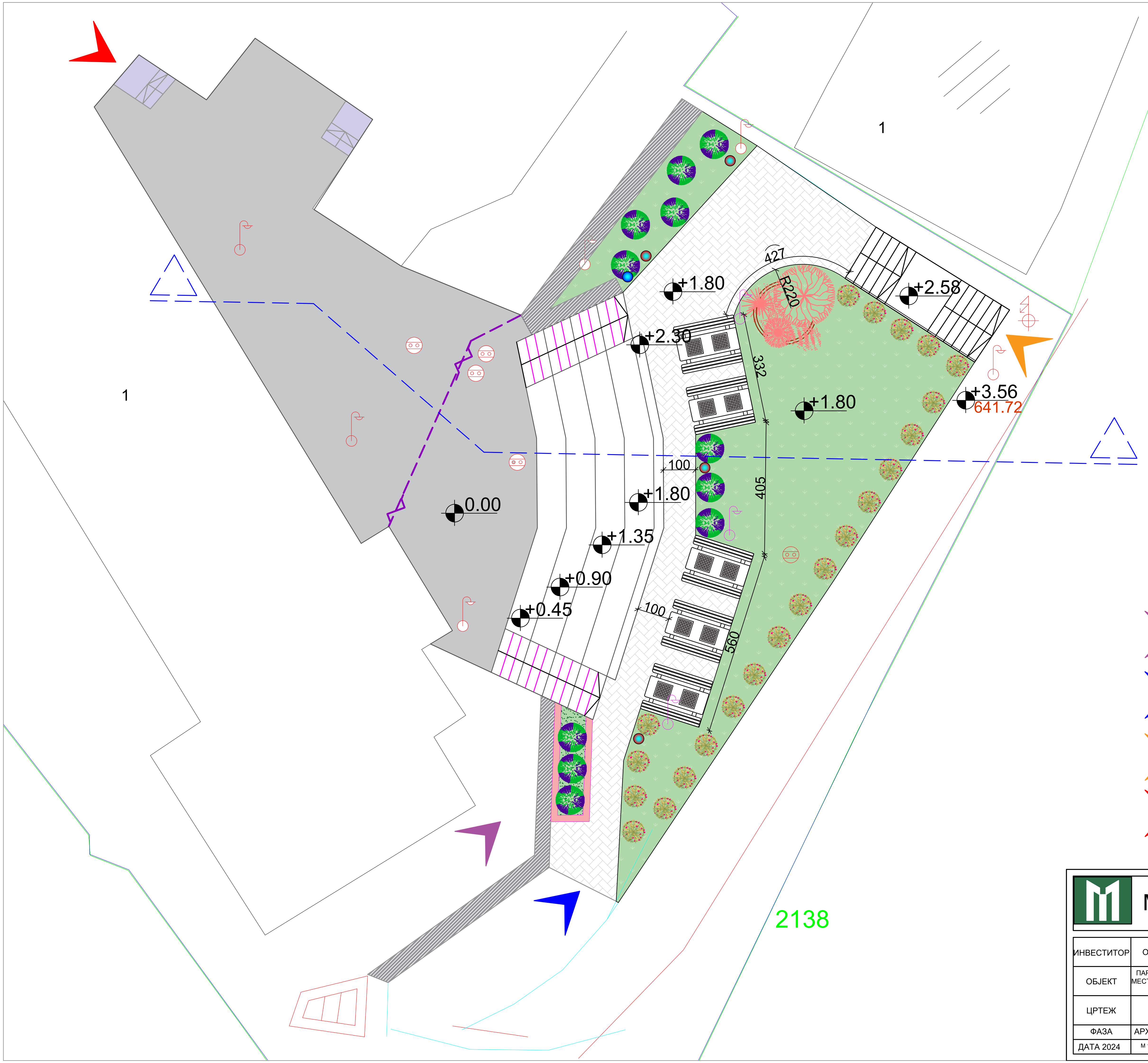

Легенда:

- Бетонска плоча
- Бекатон коцки
- Трева
- Средно високо зеленило
- Средно високо зеленило
- Средно високо зеленило
- Чешма
- Корпа за отпадоци
- Ограда со шина за отварање
- Влез во долно плато од парцелата на објектот
- Влез во горно плато од парцелата на објектот
- Влез во парцела од улица
- Влез во новопроектираната содржина од внатрешноста на објектот

МГ ПРОЕКТ ДООЕЛ СКОПЈЕ

ИНВЕСТИТОР	ОПШТИНА КРИВА ПАЛАНКА	ОСНОВЕН ПРОЕКТ	ПРОЕКТАНТИ
ОБЈЕКТ	ПАРТЕРНО УРЕДУВАЊЕ НА ДВОРНО МЕСТО КАЈ ГРАДСКИ МУЗЕЈ, ОПШТИНА КРИВА ПАЛАНКА		ОДГОВОРЕН ПРОЕКТАНТ миа: К.ПАВЛЕСКА	А
ЦРТЕЖ	НОВОПРОЕКТИРАНА СИТУАЦИЈА	СОРАБОТНИЦИ	
ФАЗА	АРХИТЕКТУРА	3	
ДАТА 2024	М 1:75 / БР.НА ЦРТЕЖ	ТЕХ.БР.	ОП - 79/24

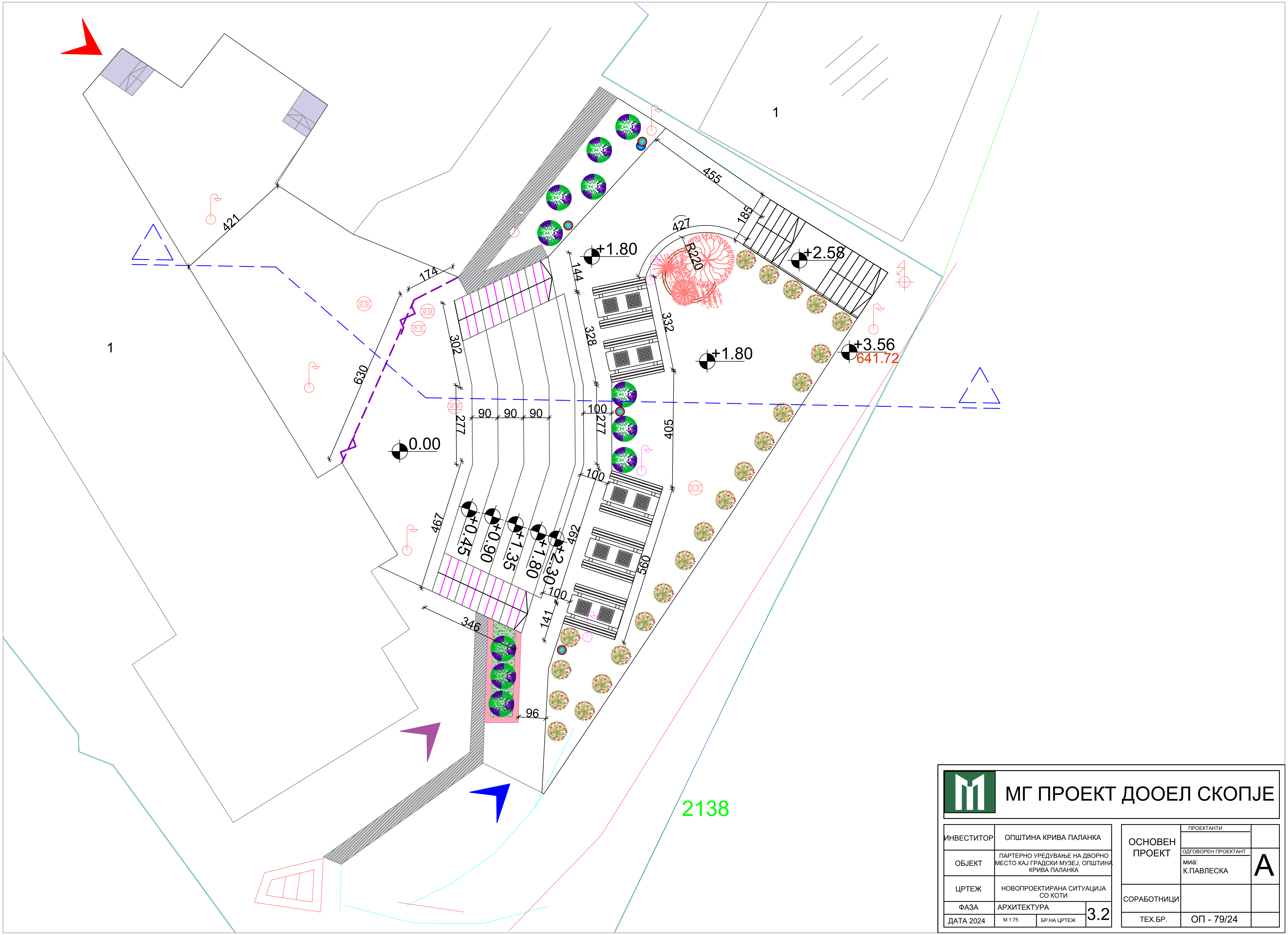

МГ ПРОЕКТ ДООЕЛ СКОПЈЕ

ИНВЕСТИТОР	ОПШТИНА КРИВА ПАЛАНКА		
ОБЈЕКТ	ПАРТЕРНО УРЕДУВАЊЕ НА ДВОРНО МЕСТО КАЈ ГРАДСКИ МУЗЕЈ, ОПШТИНА КРИВА ПАЛАНКА		
ЦРТЕЖ	НОВОПРОЕКТИРАНА СИТУАЦИЈА СО КОТИ		
ФАЗА	АРХИТЕКТУРА		3.2
ДАТА 2024	М 1:75	БР.НА ЦРТЕЖ	

ОСНОВЕН ПРОЕКТ	ПРОЕКТАНТИ	
	ОДГОВОРЕН ПРОЕКТАНТ миа: К.ПАВЛЕСКА	А
СОРАБОТНИЦИ		
ТЕХ.БР.	ОП - 79/24	

ПОСТОЕЧКИ ПРЕСЕК

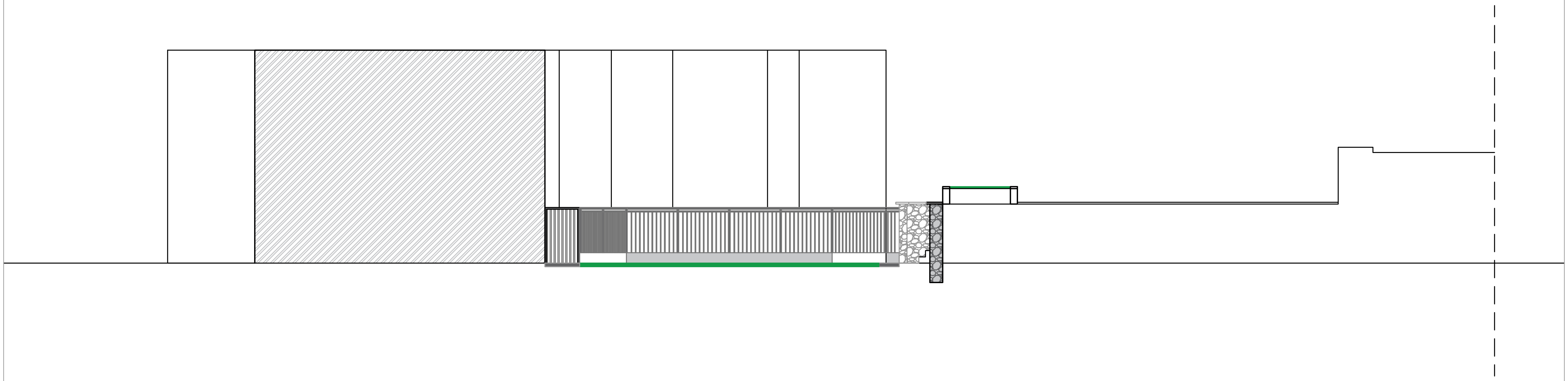

ПРЕСЕК НА НОВОПРЕДВИДЕНА СО ТЕРЕН

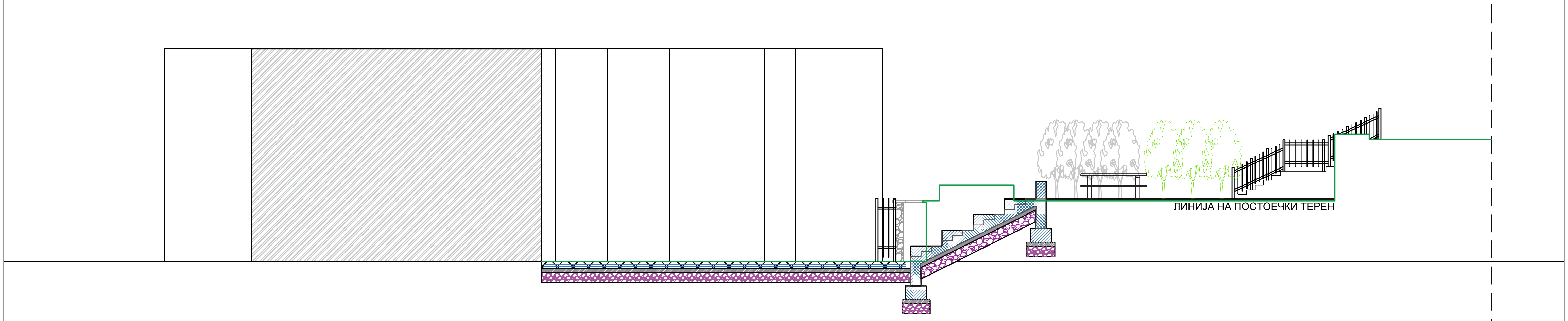

МГ ПРОЕКТ ДООЕЛ СКОПЈЕ

ИНВЕСТИТОР	ОПШТИНА КРИВА ПАЛАНКА		
ОБЈЕКТ	ПАРТЕРНО УРЕДУВАЊЕ НА ДВОРНО МЕСТО КАЈ ГРАДСКИ МУЗЕЈ, ОПШТИНА КРИВА ПАЛАНКА		
ЦРТЕЖ	ПРЕСЕК 1-1		
ФАЗА	АРХИТЕКТУРА		4
ДАТА 2024	М 1:100	БР.НА ЦРТЕЖ	

ОСНОВЕН ПРОЕКТ	ПРОЕКТАНТИ	
	ОДГОВОРЕН ПРОЕКТАНТ миа: К.ПАВЛЕСКА	А
СОРАБОТНИЦИ		
ТЕХ.БР.	ОП - 79/24	

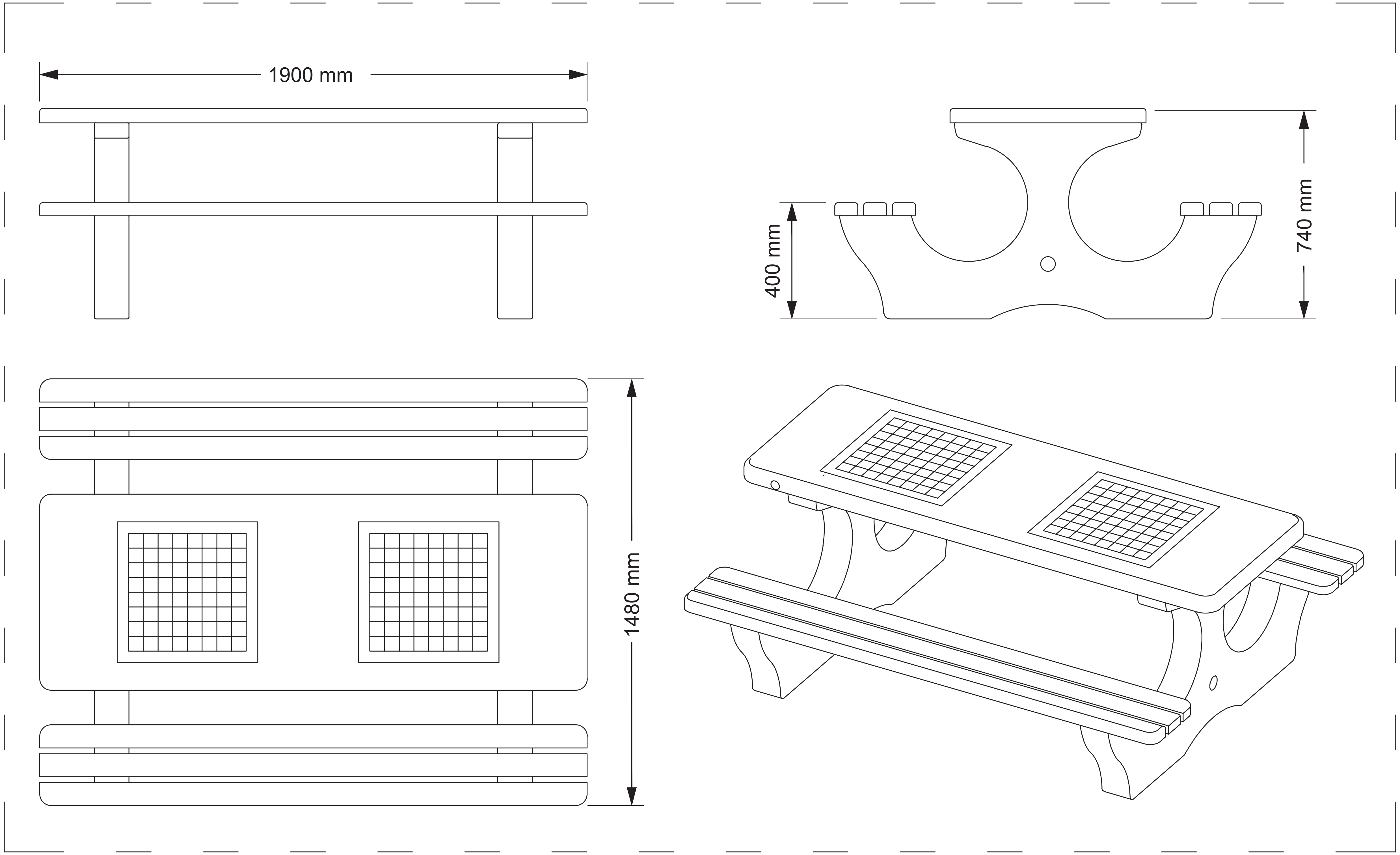

МГ ПРОЕКТ ДООЕЛ СКОПЈЕ

ИНВЕСТИТОР	ОПШТИНА КРИВА ПАЛАНКА
ОБЈЕКТ	ПАРТЕРНО УРЕДУВАЊЕ НА ДВОРНО МЕСТО КАЈ ГРАДСКИ МУЗЕЈ, ОПШТИНА КРИВА ПАЛАНКА
ЦРТЕЖ	ДЕТАЛИ НА УРБАНА ОПРЕМА КЛУПИ ЗА ШАХ / ТАБЛА / НЕЛУТИСЕ
ФАЗА	АРХИТЕКТУРА
ДАТА 2024	М 1:10 · БР.НА ЦРТЕЖ 5

ОСНОВЕН ПРОЕКТ	ПРОЕКТАНТИ ОДГОВОРЕН ПРОЕКТАНТ миа: К.ПАВЛЕСКА	А
СОРАБОТНИЦИ		
ТЕХ.БР.	ОП - 79/24	

Пикник маса изработена од високоцврст бетон со хомогена, мозаична структура и сертифицирано дрво. Бетонот е зајакнат и армиран со влакна. Мозаичната структура се состои од природни мермерни или гранитни камења комбинирани во одредени бои и големини. Плочите се специјално обработени, што ги штити од гнили и ги зачувува карактеристиките на материјалот со текот на времето. Бетонските нозе имаат релјефна површина. Горниот дел на масата има полирана површина, а нозете се врежани. На масата се прават полиња за играње шах, дама и не се лути човече.

Со цел да се намали таложењето на нечистотија и да се зголеми отпорноста на производот на агресивни атмосферски услови, дополнително се нанесува заштитна обвивка на сите бетонски површини.

Металните плочи што се користат за прицврстување на масата на нозете се покриени со естер-епоксиден, цинк прајмер и се обоени во прав. Сите други поврзувачки елементи се направени од нерѓосувачки челик.

МГ ПРОЕКТ ДООЕЛ СКОПЈЕ

ИНВЕСТИТОР	ОПШТИНА КРИВА ПАЛАНКА		
ОБЈЕКТ	ПАРТЕРНО УРЕДУВАЊЕ НА ДВОРНО МЕСТО КАЈ ГРАДСКИ МУЗЕЈ, ОПШТИНА КРИВА ПАЛАНКА		
ЦРТЕЖ	3D ПРИКАЗИ ДЕТАЛИ НА УРБАНА ОПРЕМА КЛУПИ ЗА ШАХ / ТАБЛА / НЕЛУТИСЕ		
ФАЗА	АРХИТЕКТУРА		6
ДАТА 2024	М 1:10	БР.НА ЦРТЕЖ	

ОСНОВЕН ПРОЕКТ	ПРОЕКТАНТИ	
	ОДГОВОРЕН ПРОЕКТАНТ миа: К.ПАВЛЕСКА	А
СОРАБОТНИЦИ		
ТЕХ.БР.	ОП - 79/24	

Изработка и монтажа на дворна ограда изработена од кутијасти челични профили 50.50-стопбови, 50.30-хоризонтали и 20.20-исполна поставени вертикално на меѓусебно растојание не поголемо од 100мм.(106 вкупно растојание од столпче до столпче.

Оградата се монтира врз претходно поставена метална шина, на долната страна на столбовите 50.50 се поставуваат лагери/тркала кои налегнуваат врз шината, додека на секое спојување на столб со столб од пригилите 50.50 се поставуваат шарки за да може оградата да се собира по цик цак шема по должината на шината. Оградата е минизирана и фарбана со стандардна боја по избор на инвеститорот. Сите профили од горната страна се затворени со капачиња.

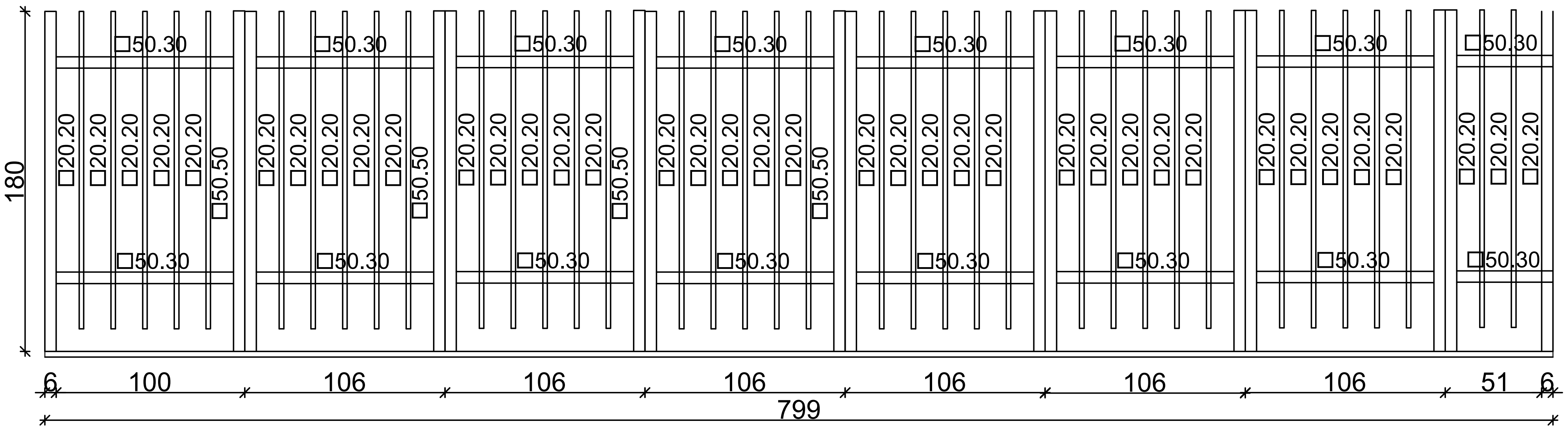

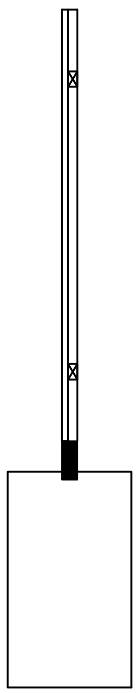

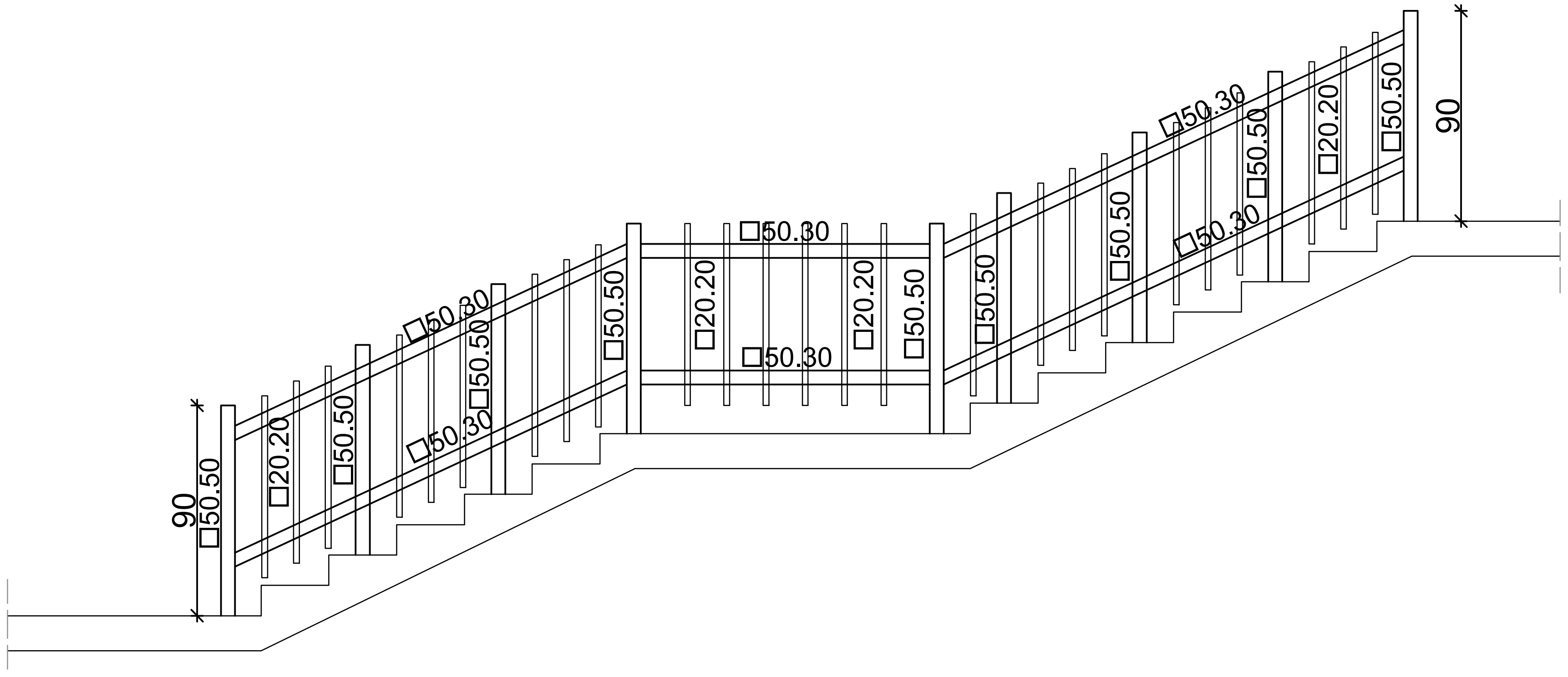

МГ ПРОЕКТ ДООЕЛ СКОПЈЕ			
ИНВЕСТИТОР	ОПШТИНА КРИВА ПАЛАНКА	ОСНОВЕН ПРОЕКТ	ПРОЕКТАНТИ
ОБЈЕКТ	ПАРТЕРНО УРЕДУВАЊЕ НА ДВОРНО МЕСТО КАЈ ГРАДСКИ МУЗЕЈ, ОПШТИНА КРИВА ПАЛАНКА		ОДГОВОРЕН ПРОЕКТАНТ миа: К.ПАВЛЕСКА — A
ЦРТЕЖ	ДЕТАЛ НА ОГРАДА	СОРАБОТНИЦИ	
ФАЗА	АРХИТЕКТУРА		
ДАТА 2024	М 1:75 — БР.НА ЦРТЕЖ 7	ТЕХ.БР.	ОП - 79/24

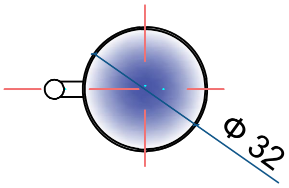

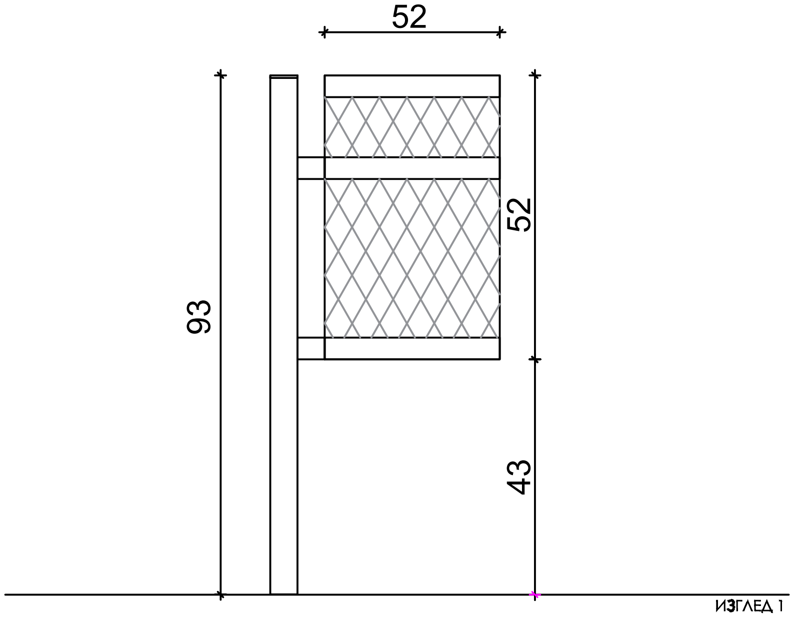

ИЗГЛЕД 1

МГ ПРОЕКТ ДООЕЛ СКОПЈЕ

ИНВЕСТИТОР	ОПШТИНА КРИВА ПАЛАНКА		
ОБЈЕКТ	ПАРТЕРНО УРЕДУВАЊЕ НА ДВОРНО МЕСТО КАЈ ГРАДСКИ МУЗЕЈ, ОПШТИНА КРИВА ПАЛАНКА		
ЦРТЕЖ	ДЕТАЛ НА КОРПА ЗА ОТПАДОЦИ		
ФАЗА	АРХИТЕКТУРА		8
ДАТА 2024	М 1:10	БР.НА ЦРТЕЖ	

ОСНОВЕН ПРОЕКТ	ПРОЕКТАНТИ ОДГОВОРЕН ПРОЕКТАНТ миа: К.ПАВЛЕСКА	А
СОРАБОТНИЦИ		
ТЕХ.БР.	ОП - 79/24	

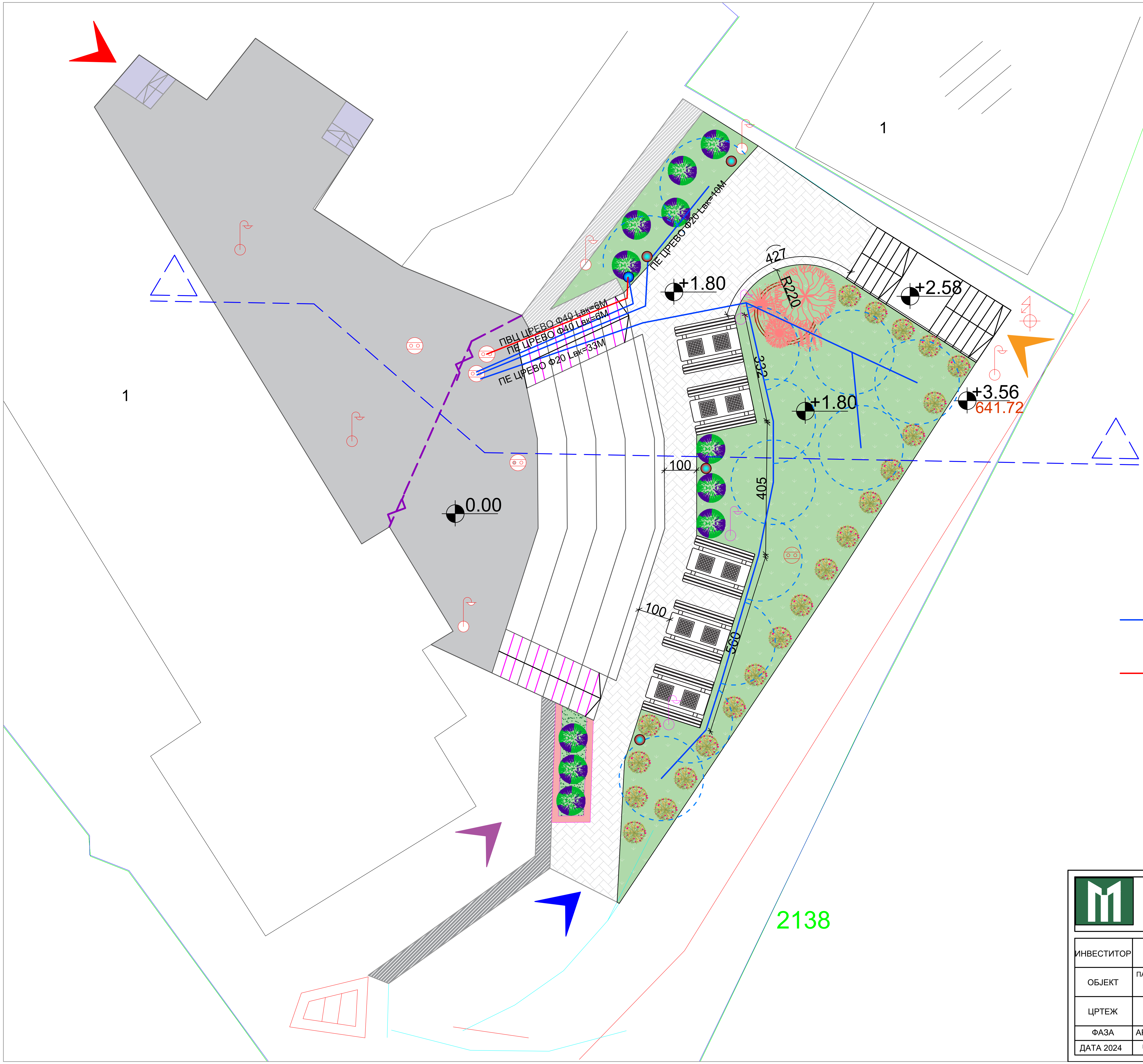

Легенда:

- Чешма
- ПЕ ЦРЕВО ЗА НАВОДНУВАЊЕ
- ПВЦ ЦРЕВО ЗА КАНАЛИЗАЦИЈА

МГ ПРОЕКТ ДООЕЛ СКОПЈЕ

ИНВЕСТИТОР	ОПШТИНА КРИВА ПАЛАНКА	ОСНОВЕН ПРОЕКТ	ПРОЕКТАНТИ
ОБЈЕКТ	ПАРТЕРНО УРЕДУВАЊЕ НА ДВОРНО МЕСТО КАЈ ГРАДСКИ МУЗЕЈ, ОПШТИНА КРИВА ПАЛАНКА		ОДГОВОРЕН ПРОЕКТАНТ миа: К.ПАВЛЕСКА; ВК
ЦРТЕЖ	НАВОДНУВАЊЕ	СОРАБОТНИЦИ	
ФАЗА	АРХИТЕКТУРА		
ДАТА 2024	М 1:75; БР.НА ЦРТЕЖ 9	ТЕХ.БР.	ОП - 79/24

Детал на чешма:

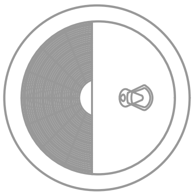

Изгледи

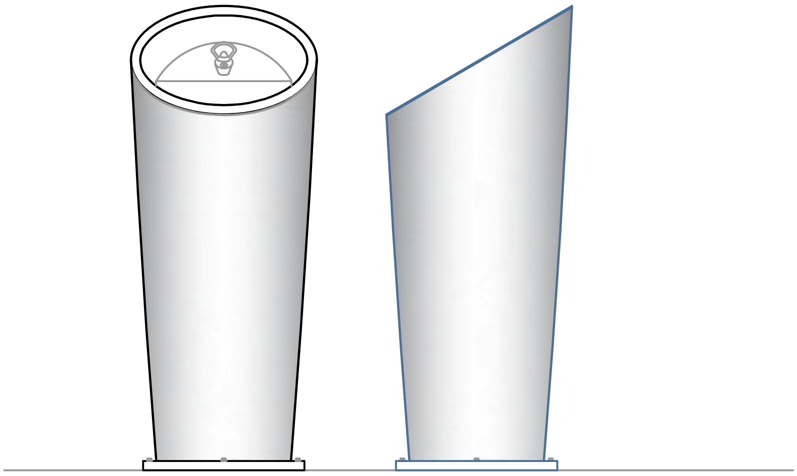

Пресек

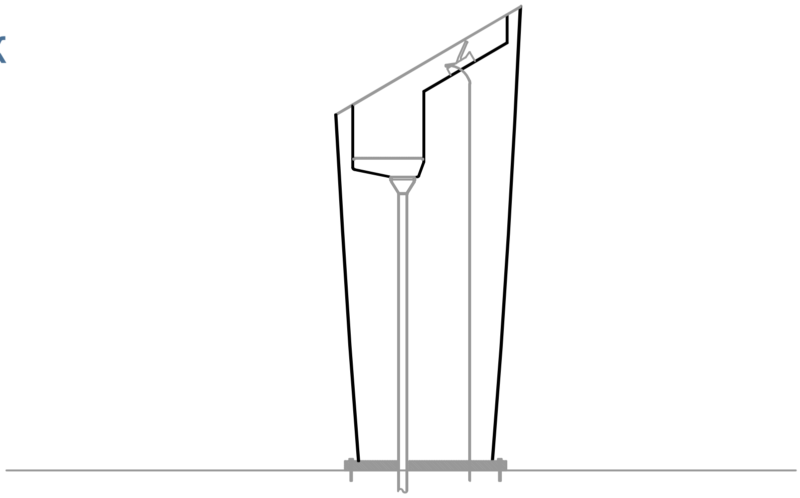

МГ ПРОЕКТ ДООЕЛ СКОПЈЕ

ИНВЕСТИТОР	ОПШТИНА КРИВА ПАЛАНКА		
ОБЈЕКТ	ПАРТЕРНО УРЕДУВАЊЕ НА ДВОРНО МЕСТО КАЈ ГРАДСКИ МУЗЕЈ, ОПШТИНА КРИВА ПАЛАНКА		
ЦРТЕЖ	ДЕТАЛ НА КОРПА ЗА ОТПАДОЦИ		
ФАЗА	ВОДОВОД И КАНАЛ.		10
ДАТА 2024	М 1:10	БР.НА ЦРТЕЖ	

ОСНОВЕН ПРОЕКТ	ПРОЕКТАНТИ	
	ОДГОВОРЕН ПРОЕКТАНТ миа: К.ПАВЛЕСКА	ВК
СОРАБОТНИЦИ		
ТЕХ.БР.	ОП - 79/24	

ВОДОВОД И КАНАЛИЗАЦИЈА

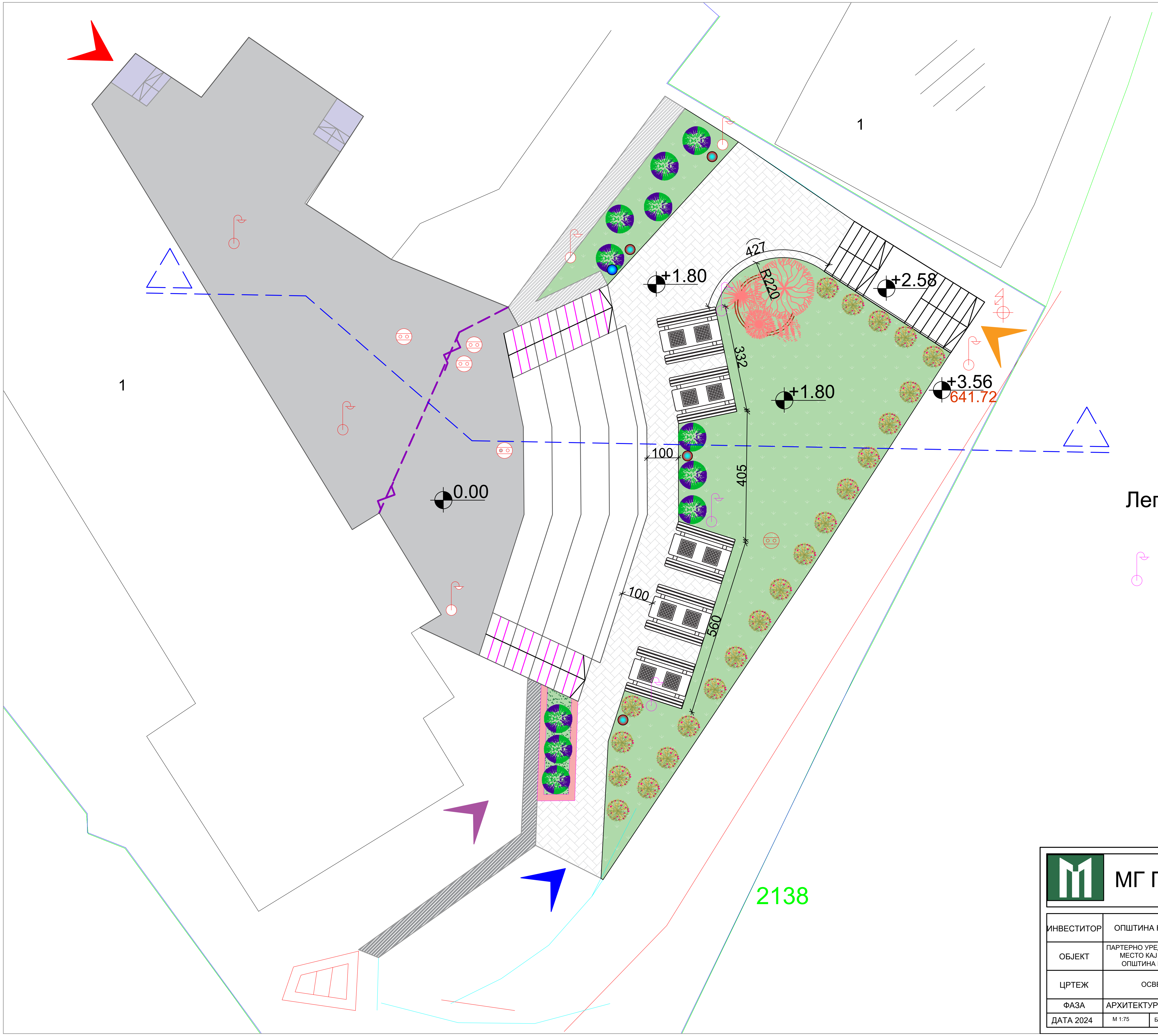

Легенда:

НОВИ КАНЦЕЛАБРИ ЗА ОСВЕТЛУВАЊЕ

МГ ПРОЕКТ ДООЕЛ СКОПЈЕ

ИНВЕСТИТОР	ОПШТИНА КРИВА ПАЛАНКА		
ОБЈЕКТ	ПАРТЕРНО УРЕДУВАЊЕ НА ДВОРНО МЕСТО КАЈ ГРАДСКИ МУЗЕЈ, ОПШТИНА КРИВА ПАЛАНКА		
ЦРТЕЖ	ОСВЕТЛУВАЊЕ		
ФАЗА	АРХИТЕКТУРА		11
ДАТА 2024	М 1:75	БР.НА ЦРТЕЖ	

ОСНОВЕН ПРОЕКТ	ПРОЕКТАНТИ	
	ОДГОВОРЕН ПРОЕКТАНТ миа: К.ПАВЛЕСКА	ВК
СОРАБОТНИЦИ		
ТЕХ.БР.	ОП - 79/24	

ЕЛЕКТРИКА

ДЕТАЛ НА КАНДЕЛАБРА

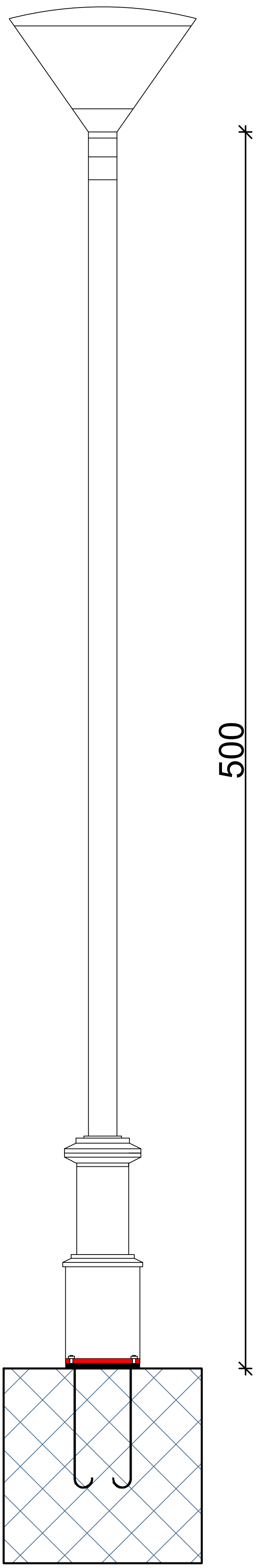

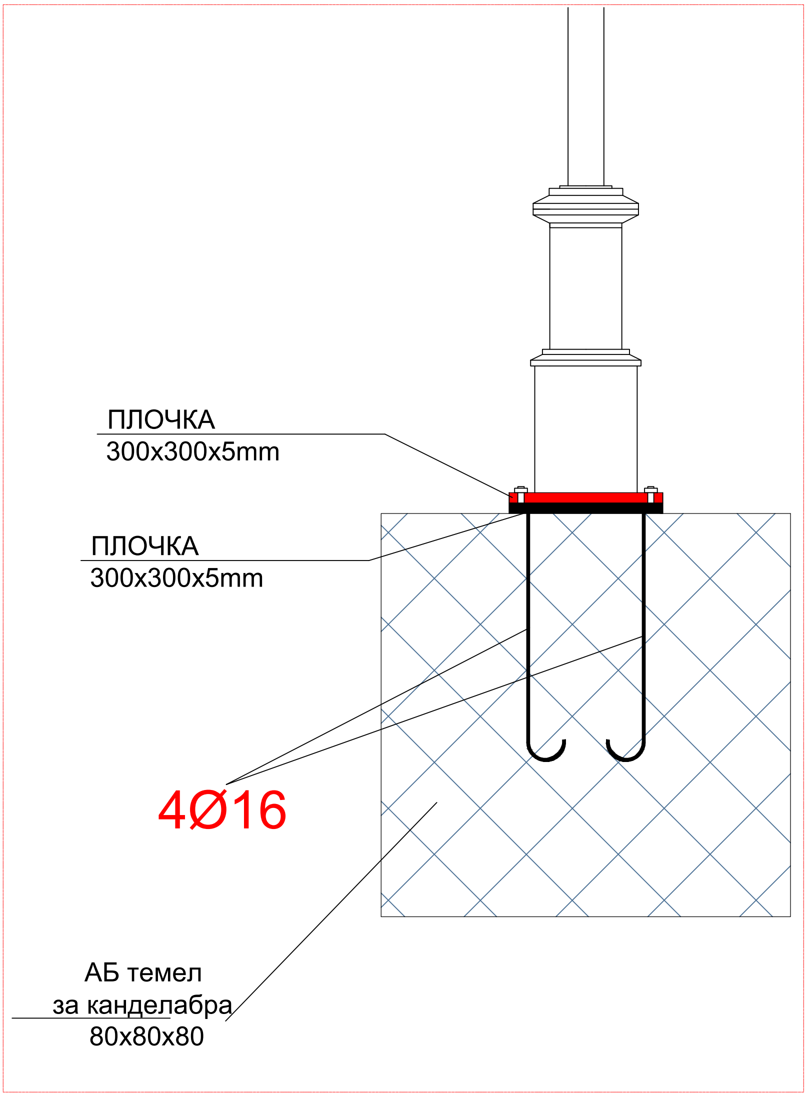

МГ ПРОЕКТ ДООЕЛ СКОПЈЕ

ИНВЕСТИТОР	ОПШТИНА КРИВА ПАЛАНКА		ОСНОВЕН ПРОЕКТ	ПРОЕКТАНТИ	
ОБЈЕКТ	ПАРТЕРНО УРЕДУВАЊЕ НА ДВОРНО МЕСТО КАЈ ГРАДСКИ МУЗЕЈ, ОПШТИНА КРИВА ПАЛАНКА			ОДГОВОРЕН ПРОЕКТАНТ Д.Е.И. ЈОВАН СТОИМЕНОВСКИ	Е
ЦРТЕЖ	ДЕТАЛ НА КАНДЕЛАБРА		СОРАБОТНИЦИ		
ФАЗА	ЕЛЕКТРИКА	12			
ДАТА 2024	М 1:25 / БР.НА ЦРТЕЖ		ТЕХ.БР.	ОП - 79/24	

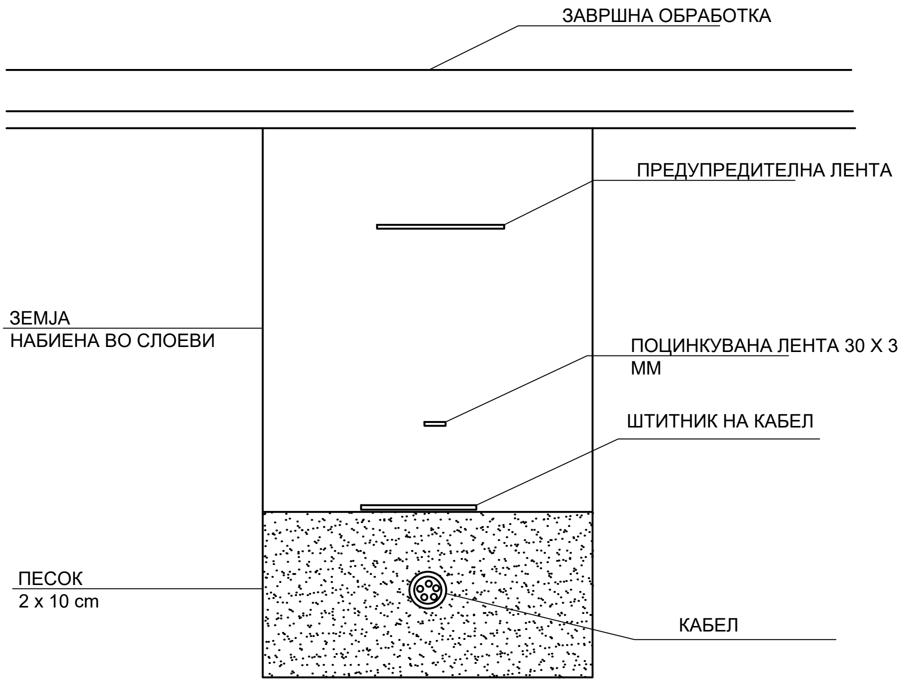

МГ ПРОЕКТ ДООЕЛ СКОПЈЕ

ИНВЕСТИТОР	ОПШТИНА КРИВА ПАЛАНКА		ОСНОВЕН ПРОЕКТ	ПРОЕКТАНТИ	
ОБЈЕКТ	ПАРТЕРНО УРЕДУВАЊЕ НА ДВОРНО МЕСТО КАЈ ГРАДСКИ МУЗЕЈ, ОПШТИНА КРИВА ПАЛАНКА			ОДГОВОРЕН ПРОЕКТАНТ Д.Е.И. ЈОВАН СТОИМЕНОВСКИ	Е
ЦРТЕЖ	ДЕТАЛ НА РОВ ЗА ПОДЗЕМЕН КАБЕЛ		СОРАБОТНИЦИ		
ФАЗА	ЕЛЕКТРИКА	13			
ДАТА 2024	М 1:25	БР.НА ЦРТЕЖ	ТЕХ.БР.	ОП - 79/24	